Перв. примен.

ЛИМЦ.60148.05.000.000

Справ. №

Подп. и дата

Инв. № дубл.

Взам. инв. №

Подп. и дата

Инв. № подл.

Ra 12,5 (√)

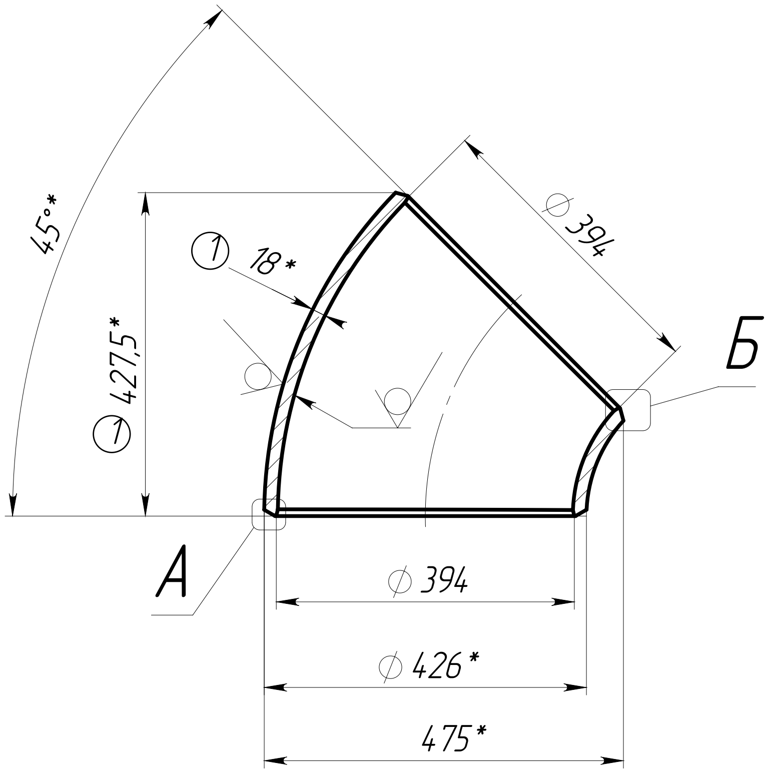
45°*
18 *
①
∅ 427,5*
①
∅ 394
Б
А
∅ 394
∅ 426 *
475 *

А (1:1)

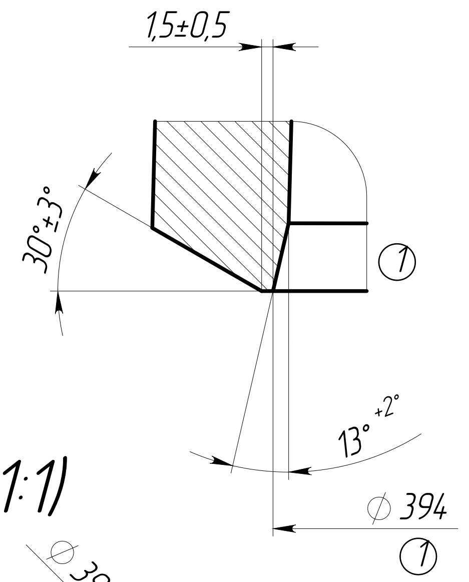
1,5±0,5
30°±3°
①
13° +2°
∅ 394
①

Б (1:1)

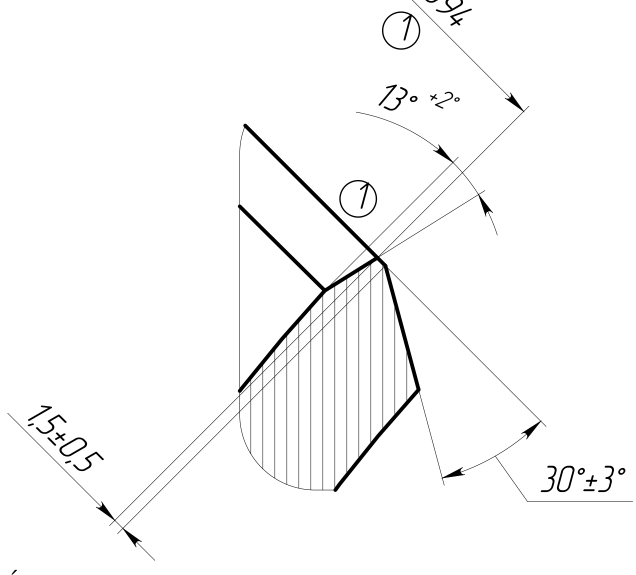
∅ 394
①
13° +2°
①
1,5±0,5
30°±3°

1. *ŭǪǅǶǯÁȅ ǯǵȉ ǻǹÁǪǪŌÑǴ.
2. ūǪÁǴǅÁÑǪǪǼĘ ÑǫÑǅǷǪǟǯǷǅǯ ǟǯÁǼǯǰǪ.
3. ŭǫâǅǯ ǮÑǹǽǻǴǅ ÁǔǓǔ 30893.2 - 1К. ①

ЛИМЦ.60148.05.000.004

Изм.	Лист	№ докум.	Подп.	Дата
1	Зам.	ЛИМЦ.60148.12ИИ		05.11.25

Разраб.	Быков		28.07.25
Пров.	Лаптев		
Т. контр.			
Н. контр.			
Утв.	Соломатин		

Отвод

Лит.	Масса	Масштаб
	55.84	1:10

Лист | Листов 1

Изделие-заготовка: отвод 45-426х18-09Г2С ГОСТ 30753-2001 ①

АО "БТ"

Шифр:

Копировал

Формат А4